Rangiermodul Ex-LSA

Technische Daten Ex-LSA/RJ45

Zündschutzart:	II 3G Ex nA IIC Gc U
Einsatztemperatur:	-40°C bis +60°C
Montageart:	Hutschiene TS 32/35
Anschlußbuchse:	RJ45
Übertragungsrate:	1 GBit
Steckplätze:	max. 5
Abmaße:	165x90x50 mm

Elektrische Anschlußdaten:

Bemessungsspannung:	maximal 48V
Bemessungsstrom:	maximal 625mA je Ader
Anschlussquerschnitt:	0,4 … 0,64 mm eindrähtig

Beschreibung

Das Rangiermodul Ex-LSA/RJ45 ermöglicht die normenkonforme Anbindung von Netzwerkkabeln an Standard RJ45 Anschlußbuchsen im explosionsgefährdeten Bereich der Zone 2.

Der Anschluß der Verlegekabel erfolgt über LSA Schneidklemmen. Für die Netzwerkkomponenten stehen RJ45 Buchse zur Verfügung. Die Montage des Rangiermodules erfolgt in einem für die entsprechend Ex-Zone geeigneten Schutzgehäuse auf Hutschiene TS32 oder 35. Unter Berücksichtigung der maximalen Anschlußdaten, ist das Rangiermodul Ex-LSA/RJ45 für den Einsatz in der Temperaturklasse T6 geeignet.

Technische Daten Ex-LSA/LSA

Zündschutzart:	II 2G Ex eb IIC
Zertifikat:	IBExU10ATEX1167 U
Einsatztemperatur:	-40°C bis +80°C
Montageart:	4 Befestigungsbohrungen
Übertragungsrate:	1 GBit
Abmaße:	115x70x15 mm

Elektrische Anschlußdaten:

Bemessungsspannung:	maximal 32V
Bemessungsstrom:	maximal 625mA je Ader
Anschlussquerschnitt:	0,4 … 0,64 mm eindrähtig

Beschreibung

Für die Verlängerung von Netzwerkkabeln bieten wir zusätzlich das Anschlußmodul LSA/LSA an.

Dieses Modul ermöglicht die Verlängerung von Netzwerkkabeln auch in der Zone 1. Eingebaut in einen Ex e Klemmenkasten, kann das Anschlußmodul, unter Berücksichtigung der maximalen Anschlußdaten, in der Zone 1 mit der Temperaturklasse T 6 eingesetzt werden.

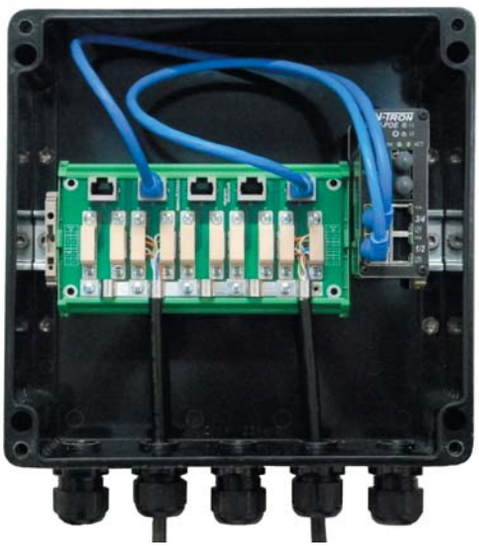

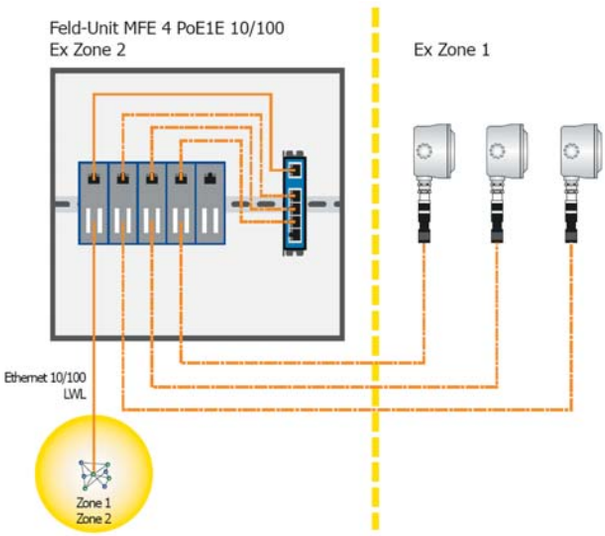

Neben dem Rangiermodul Ex-LSA/RJ45 und Ex-LSA/LSA bieten wir komplett bewertete Steuerkästen mit den Modulen sowie den geforderten Netzwerkkomponenten an.