Technische Daten

Gehäuse

Werkstoff:	Glasfaserverstärktes Polyester
RoHs:	Konform
Farbe:	Tiefschwarz, RAL 9005
Größe (LxBxH):	**600x250x121mm**
Gewicht:	5380 g (leer)
Schutzart:	Max. IP 66
Dichtung:	Temperaturfeste Silikonrundschnur
Deckelschrauben:	unverlierbare Edelstahl-Schrauben mit Kombi-kreuzschlitzkopf
Lagertemperatur:	-50°C bis +80°C

Klemmenkasten

Typ:	**A21-E1-06012**
Zündschutzart:	II 2G Ex e IIC T4/T6 Gb II 2(1)G Ex e[ia] IIC T6 Gb II 2D Ex tb IIIC T80°C
Zertifikat:	TPS 07 ATEX 61951 1
Standard Einsatztemperatur:	-20°C bis +40°C
Maximale Einsatztemperatur:	-50°C bis +60°C abhängig von den eingesetzten Komponenten und der entstehenden Verlustleistung

4

Maximale Anzahl von Gewinden

	M16x1,5	M20x1,5	M25x1,5	M32x1,5	M40x1,5	M50x1,5	M63x1,5
Seite A/B	84	52	24	18	10	6	4
Seite C/D	14	10	8	4	3	2	2

Maximale Anzahl von Klemmen (geometrisch, Erwärmung nicht berücksichtigt)

Querschnitt	2,5 mm²	4 mm²	6 mm²	10 mm²	16 mm²	35 mm²
Anzahl	220	182	68	55	45	34
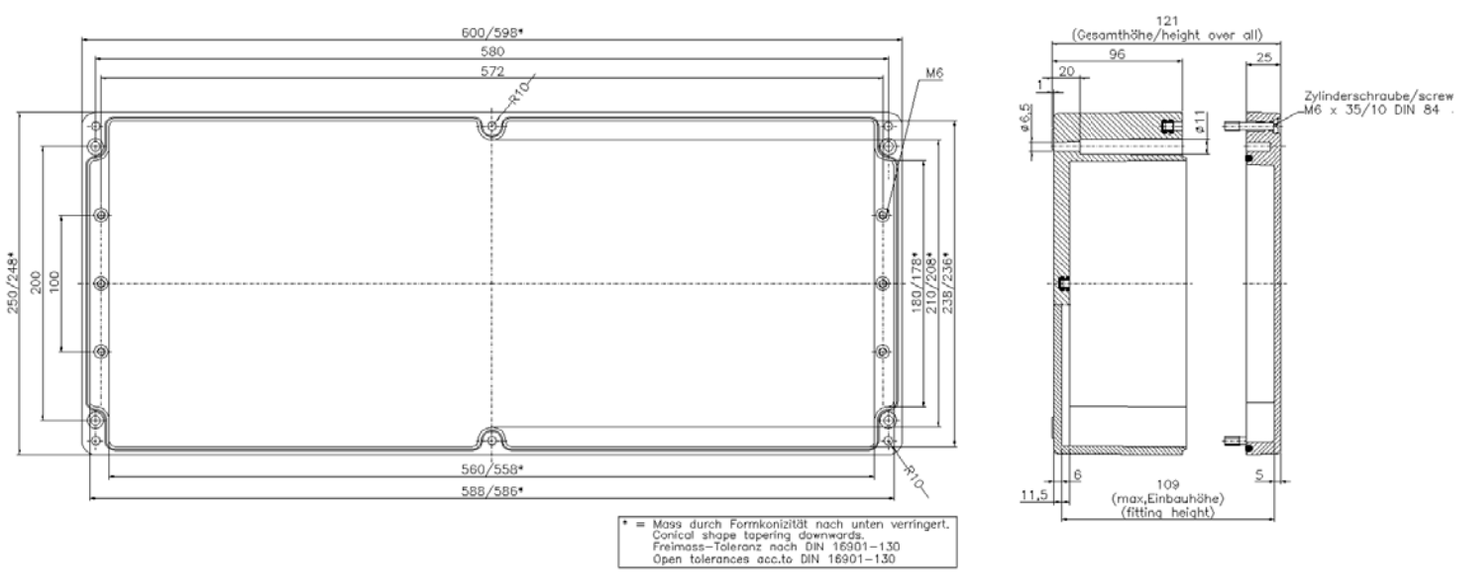
Maßzeichnung